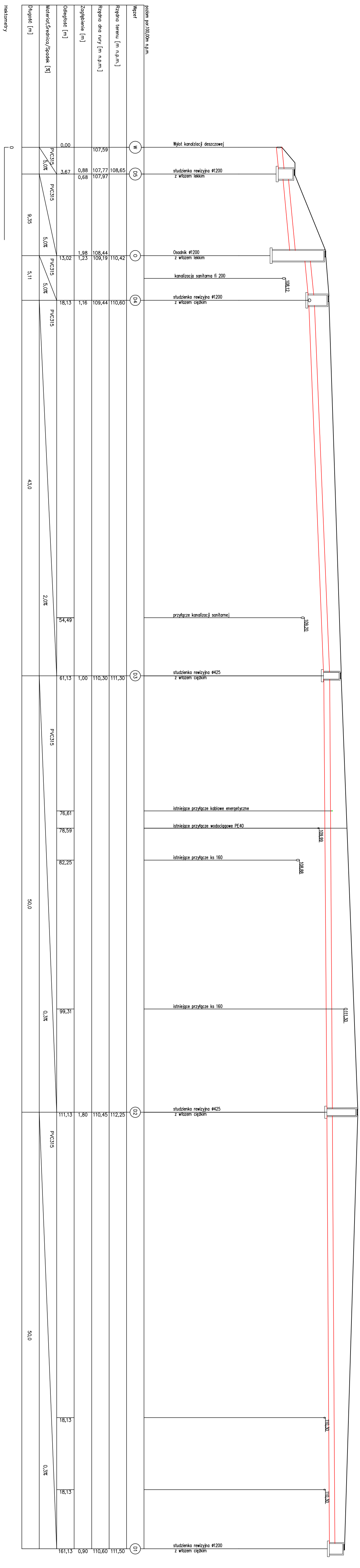

poziom por.100,00m n.p.m.
Hektometry
0
Wylot kanalziacji deszczowej
studzienka rewizyjna ø1200
z włazem lekkim
Osadnik ø1200
z włazem lekkim
kanalizacja sanitarna fi 200
108,12
studzienka rewizyjna ø1200
z włazem ciężkim
przyłącze kanalizacji sanitarnej
109,20
studzienka rewizyjna ø425
z włazem ciężkim
istniejące przyłącze kablowe energetyczne
istniejące przyłącze wodociągowe PE40
109,99
istniejące przyłącze ks 160
108,88
istniejące przyłącze ks 160
111,30
studzienka rewizyjna ø425
z włazem ciężkim
110,30
110,30
studzienka rewizyjna ø1200
z włazem ciężkim

Węzeł	Rzędna terenu [m n.p.m.]	Rzędna dna rury [m n.p.m.]	Zagłębienie [m]	Odległość [m]	Materiał,Średnica/Spadek [%]	Długość [m]
W		107,59		0,00		
					PVC315 5,0%	
D5	108,65	107,77 107,97	0,88 0,68	3,67		
					PVC315 5,0%	9,35
O	110,42	108,44 109,19	1,98 1,23	13,02		
					PVC315 5,0%	5,11
D4	110,60	109,44	1,16	18,13		
					PVC315 2,0%	43,0
				54,49		
D3	111,30	110,30	1,00	61,13		
					PVC315 0,3%	50,0
				76,61		
				78,59		
				82,25		
				99,31		
D2	112,25	110,45	1,80	111,13		
					PVC315 0,3%	50,0
				18,13		
				18,13		
D1	111,50	110,60	0,90	161,13		

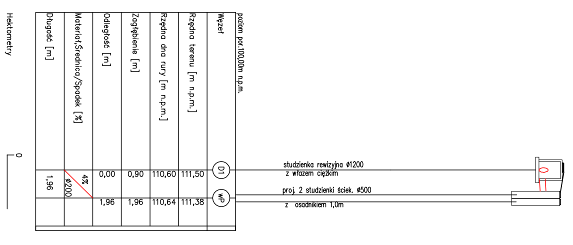

poziom por.100,00m n.p.m.
Hektometry
0
studzienka rewizyjna ø1200
z włazem ciężkim
proj. 2 studzienki ściek. ø500
z osadnikiem 1,0m

Węzeł	Rzędna terenu [m n.p.m.]	Rzędna dna rury [m n.p.m.]	Zagłębienie [m]	Odległość [m]	Materiał,Średnica/Spadek [%]	Długość [m]
D1	111,50	110,60	0,90	0,00		
					4% ø200	1,96
wP	111,38	110,64	1,96	1,96		

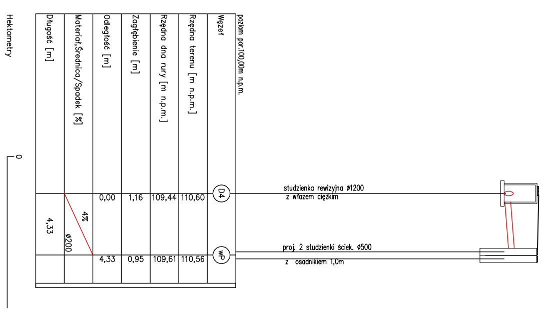

poziom por.100,00m n.p.m.
Hektometry
0
studzienka rewizyjna ø1200
z włazem ciężkim
proj. 2 studzienki ściek. ø500
z osadnikiem 1,0m

Węzeł	Rzędna terenu [m n.p.m.]	Rzędna dna rury [m n.p.m.]	Zagłębienie [m]	Odległość [m]	Materiał,Średnica/Spadek [%]	Długość [m]
D4	110,60	109,44	1,16	0,00		
					4% ø200	4,33
wP	110,56	109,61	0,95	4,33		

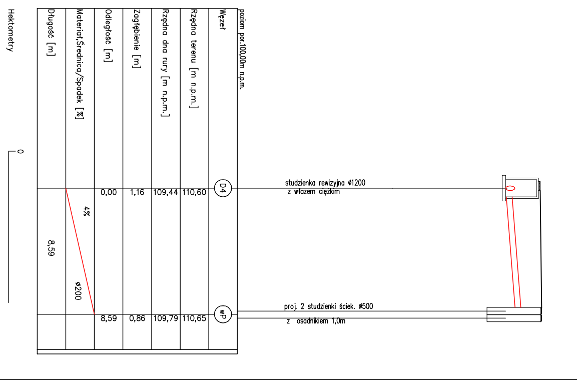

poziom por.100,00m n.p.m.
Hektometry
0
studzienka rewizyjna ø1200
z włazem ciężkim
proj. 2 studzienki ściek. ø500
z osadnikiem 1,0m

Węzeł	Rzędna terenu [m n.p.m.]	Rzędna dna rury [m n.p.m.]	Zagłębienie [m]	Odległość [m]	Materiał,Średnica/Spadek [%]	Długość [m]
D4	110,60	109,44	1,16	0,00		
					4% ø200	8,59
wP	110,65	109,79	0,86	8,59		

D:\archiwum\STARE\FUP112.tif

Firma Projektowo
Usługowa "PROBUD"

09-200 Sierpc, Piaski ul. Lipowa 7
NIP 776-145-56-11 tel. 502-216-713

Budowa ulic wraz z kanalizacją deszczową: Królowej Jadwigi, Kołłątaja, Poniatowskiego, Dąbrowskiego, Andersa w m. Sierpc

Nazwa i adres obiektu

PROJEKT BUDOWLANY

Temat:
PROFILE KANALIZACJI DESZCZOWEJ

L.p.	Nazwisko i Imię	Stanowisko	Podpis
1	Piotr Pakieła	Projektant	

Data opracowania: październik 2013
Rys.nr 12
Skala 1:100/100