PODWALINA MONOLITYCZNA - POZ.1.4(W) strona wschodnia

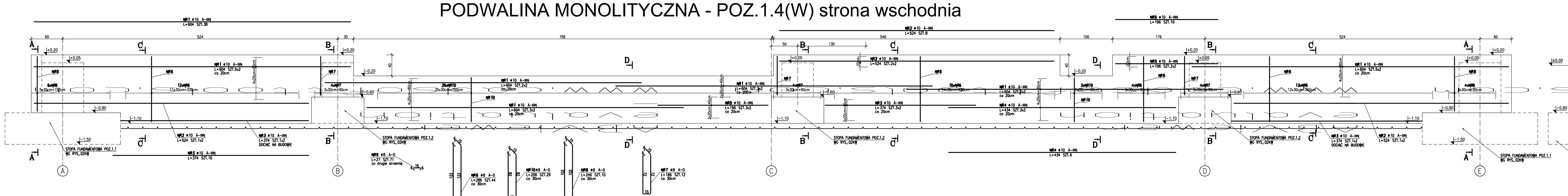

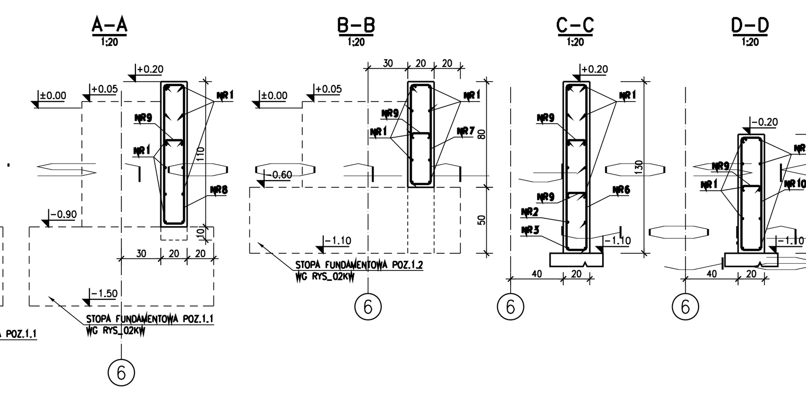

UWAGA !!
POŁĄCZENIA NAROŻNIKOWE BELKI PODWALINOWEJ ROZPATRYWAĆ W OPARCIU O RYS.03KW

PODWALINA MONOLITYCZNA - POZ.1.4(Z) strona zachodnia

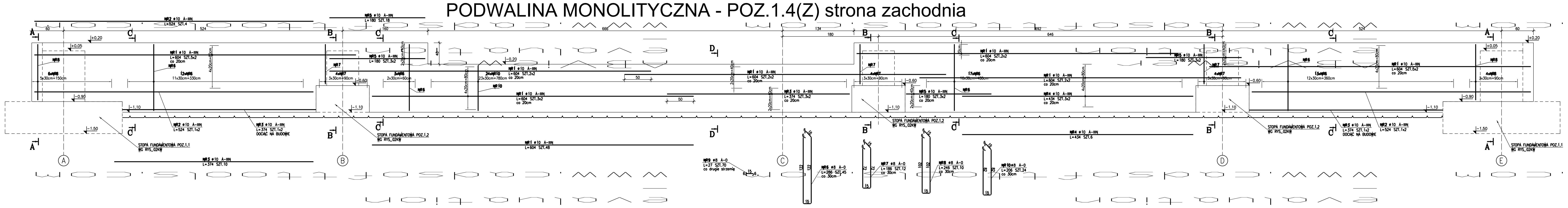

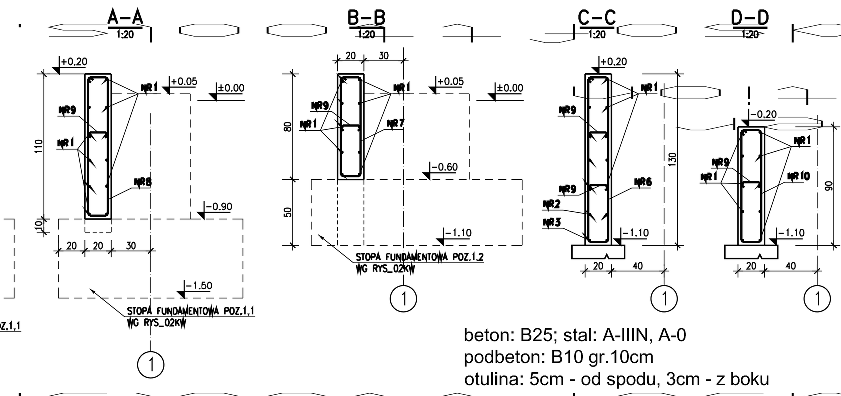

beton: B25; stal: A-IIIN, A-0
podbeton: B10 gr.10cm
otulina: 5cm - od spodu, 3cm - z boku

Poziom Porównawczy
±0.00 - poziom posadzki hali = 121.00 m n.p.m.

ZESTAWIENIE STALI

POZ.	NR PRĘTA	RODZAJ STALI	DŁUGOŚĆ [cm]	LICZBA SZTUK	DŁUGOŚĆ ŁĄCZNA [m] A-0 ø8		DŁUGOŚĆ ŁĄCZNA [m] A-IIIN ø10		UWAGI
POZ.1.4(W)	1	ø10 A-IIIN	604	38			229.52		
	2	ø10 A-IIIN	524	8			41.92		
	3	ø10 A-IIIN	374	10			37.4		
	4	ø10 A-IIIN	434	6			26.04		
	5	ø10 A-IIIN	196	10			19.6		
	6	ø8 A-0	286	44	125.84				
	7	ø8 A-0	186	12	22.32				
	8	ø8 A-0	246	10	24.6				
	9	ø8 A-0	27	71	19.17				
	10	ø8 A-0	206	29	59.74				
DŁUGOŚĆ RAZEM [m]					251.67		354.48		
MASA JEDNOSTKOWA [kg/m]					0.395		0.617		
MASA [kg]					99.41		218.71		
MASA OGÓŁEM [kg]					318.12				
WYKONAĆ: x 1					318.12				

ZESTAWIENIE STALI

POZ.	NR PRĘTA	RODZAJ STALI	DŁUGOŚĆ [cm]	LICZBA SZTUK	DŁUGOŚĆ ŁĄCZNA [m] A-0 ø8		DŁUGOŚĆ ŁĄCZNA [m] A-IIIN ø10		UWAGI
POZ.1.4(Z)	1	ø10 A-IIIN	604	48			289.92		
	2	ø10 A-IIIN	524	4			20.96		
	3	ø10 A-IIIN	374	10			37.4		
	4	ø10 A-IIIN	434	6			26.04		
	5	ø10 A-IIIN	180	18			32.4		
	6	ø8 A-0	286	45	128.7				
	7	ø8 A-0	186	12	22.32				
	8	ø8 A-0	246	10	24.6				
	9	ø8 A-0	27	70	18.9				
	10	ø8 A-0	206	24	49.44				
DŁUGOŚĆ RAZEM [m]					243.96		406.72		
MASA JEDNOSTKOWA [kg/m]					0.395		0.617		
MASA [kg]					96.36		250.95		
MASA OGÓŁEM [kg]					347.31				
WYKONAĆ: x 1					347.31				

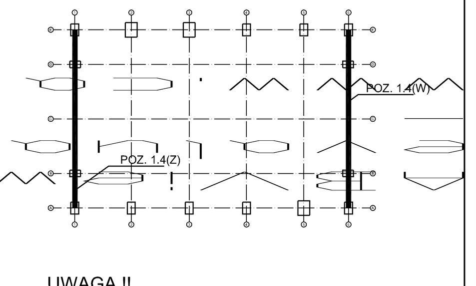

UWAGA !!
Wymiary strzemion po obrysie wewnętrznym

ABRYS Technika Spółka z o.o.
60-401 Poznań, ul. Wiślana 46

INWESTOR:	URZĄD MIEJSKI W SIERPCU ul. Piastowska 11a 09-200 SIERPC
ZADANIE:	ROZBUDOWA I MODERNIZACJA SKŁADOWISKA ODPADÓW W RACHOCINIE POWIAT SIERPECKI
OBIEKT:	HALA SORTOWNI ODPADÓW
NAZWA RYSUNKU:	UKŁAD ZBROJENIA BELKA PODWALINOWA POZ.1.4(W/Z)
SKALA:	1:20
DATA:	październik 2005
PROJEKTOWAŁ:	mgr inż. Piotr Kusz — WKP/0059/POOK/04
OPRACOWAŁ:	mgr inż. Piotr W. Sielicki
SPRAWDZIŁ:	mgr inż. Krzysztof Janiszewski — 7131/192/P/2002
KIEROWNIK PROJEKTU:	mgr inż. Witold Sielicki — upr.bud. 75/89Pw, 8/89/Pw
NR PROJ.:	PBW-05-03-01
NR RYS. (R 0)	04KW

ABViewer evaluation www.cadsofttools.com