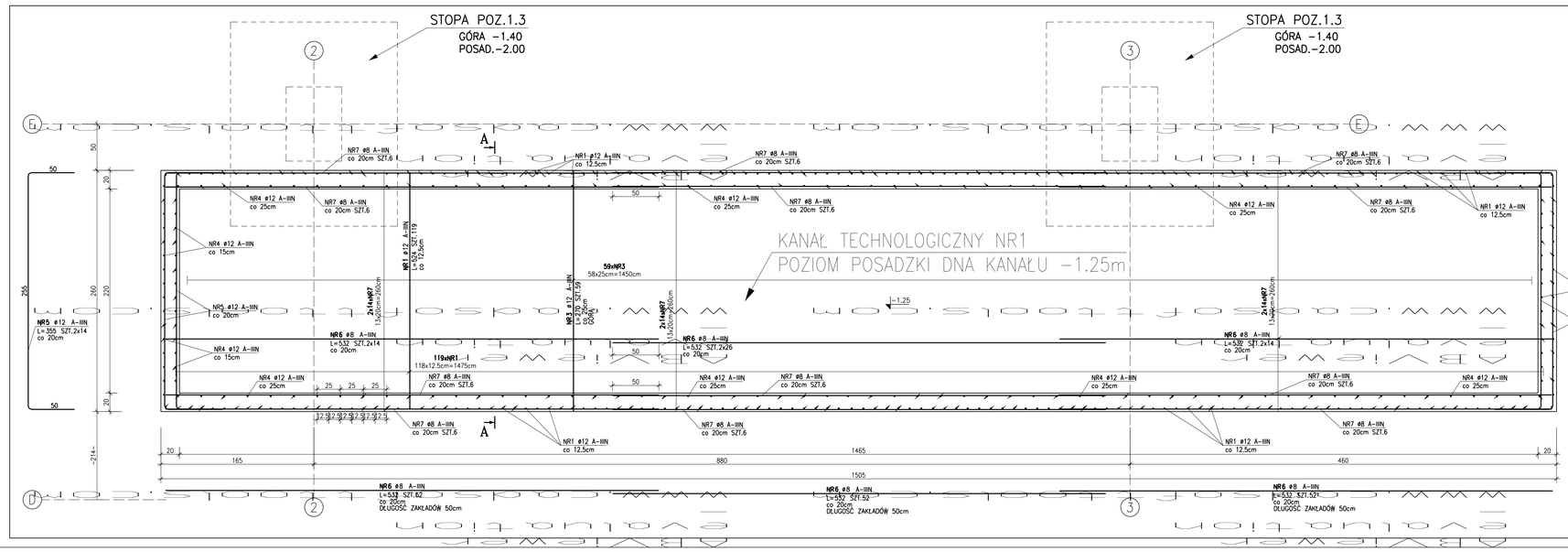

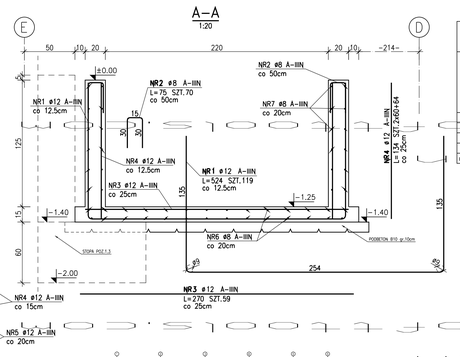

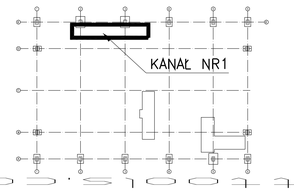

ZESTAWIENIE STALI

POZ.	NR PRĘTA	RODZAJ STALI	DŁUGOŚĆ [cm]	LICZBA SZTUK	DŁUGOŚĆ ŁĄCZNA [m] A-IIIN ø8	DŁUGOŚĆ ŁĄCZNA [m] A-IIIN ø12	UWAGI
KANAŁ TECHN. NR1	1	ø12 A-IIIN	524	119		623.56	
	2	ø8 A-IIIN	75	70	52.5		
	3	ø12 A-IIIN	270	59		159.3	
	4	ø12 A-IIIN	134	184		246.56	
	5	ø12 A-IIIN	355	28		99.4	
	6	ø8 A-IIIN	532	156	829.92		
DŁUGOŚĆ RAZEM [m]					882.42	1128.82	
MASA JEDNOSTKOWA [kg/m]					0.395	0.888	
MASA [kg]					348.56	1002.39	
MASA OGÓŁEM [kg]						1350.95	
WYKONAĆ: k 1						1350.95	

beton: B25; stal: A-IIIN, A-0
podbeton: B10 gr.10cm
otulina: 5cm - od spodu, 3cm - pozostała

Poziom Porównawczy
±0.00 = 121.00 m n.p.m.

ABRYS Technika Spółka z o.o.
60-401 Poznań, ul. Wiślana 46

INWESTOR:	URZĄD MIEJSKI W SIERPCU ul. Piastowska 11a 09-200 SIERPC
ZADANIE:	ROZBUDOWA I MODERNIZACJA SKŁADOWISKA ODPADÓW W RACHOCINIE POWIAT SIERPECKI
OBIEKT:	HALA SORTOWNI ODPADÓW
TYTUŁ RYSUNKU:	UKŁAD ZBROJENIA KANAŁU TECHNOLOGICZNEGO NR1
SKALA:	1:20
PROJEKTOWAŁ:	mgr inż. Piotr Kula — MAPOSSIMPUDKOW
OPRACOWAŁ:	mgr inż. Piotr W. Skibiał
SPRAWDZIŁ:	mgr inż. Krzysztof Jarzębowski — LAPOSDPOW
KIEROWNIK PROJEKTU:	mgr inż. Mikołaj Sikiński — upr.budow. 75/89/Pw, 189/Pw
NR PRZEJ.:	PB/PB/08/2021
NR RYS. (R9):	08KW